S.R.S. GROUP S.r.l.

Fondata nel 1976
60 dipendenti 70% Ingegneri
Fatturato: 5.0 M€

S.R.S. Servizi di Ricerche e Sviluppo s.r.l.

S.R.S. Engineering Design s.r.l.

Progettazione avanzata in campo Aerospaziale, automobilistico, Energia
Manpower: 30 CAE + 10 CAD
Turnover: 2.4M€

QProgetti s.r.l.

Progettazione impiantistica in campo civile ed industriale

NET s.r.l.

dedicata allo sviluppo di macchine di refrigerazione innovative

S.R.S. Engineering Design s.r.l.

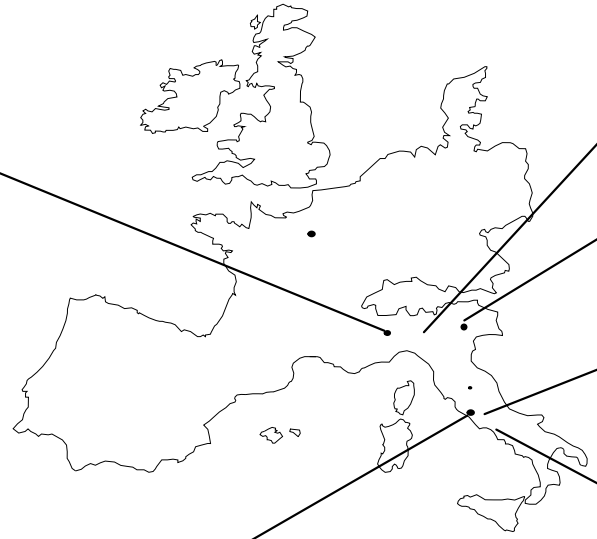

TORINO

Maranello

Padova

Colleferro

NAPOLI

ROMA

S.R.S. Engineering Design s.r.l.

LANCIATORE VEGA

Attività di simulazione

Analisi dinamica
Simulazione transitorio
Lift Off

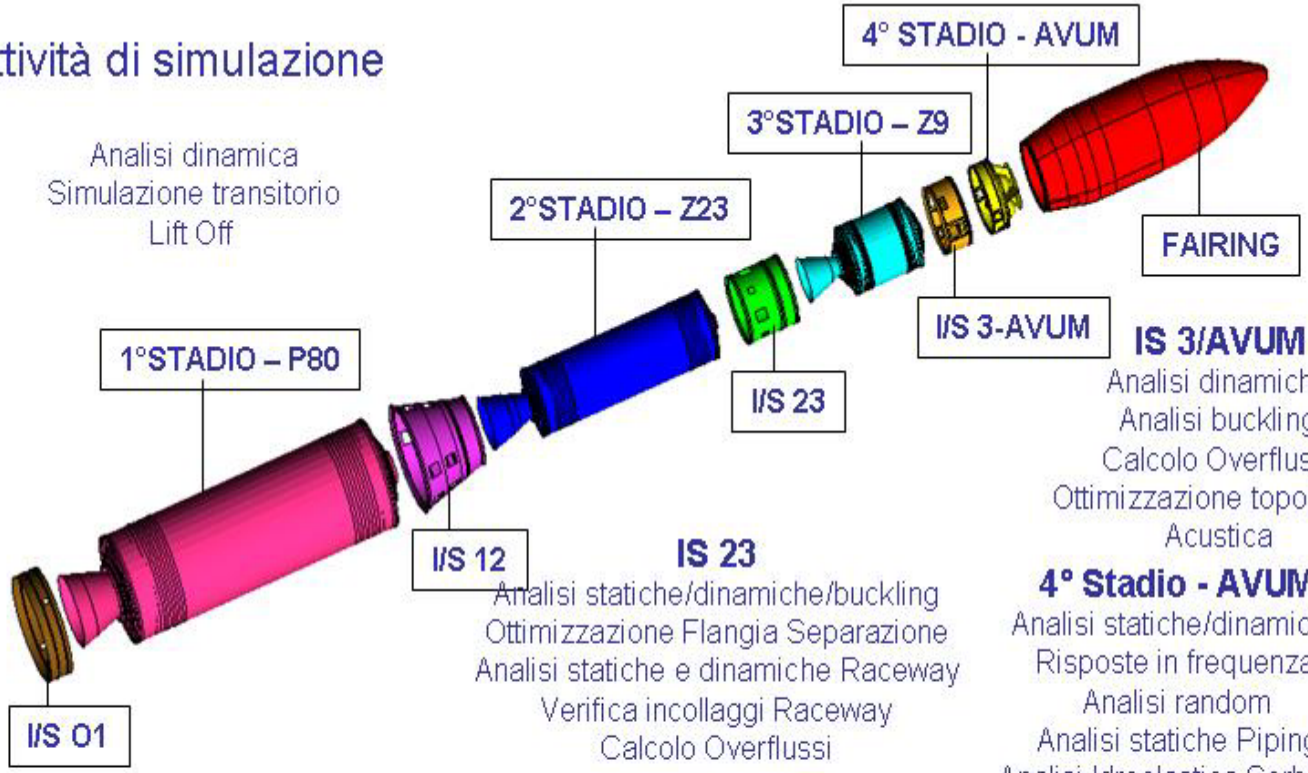

IS 3/AVUM
Analisi dinamiche
Analisi buckling
Calcolo Overflussi
Ottimizzazione topologica
Acustica

IS 23
Analisi statiche/dinamiche/buckling
Ottimizzazione Flangia Separazione
Analisi statiche e dinamiche Raceway
Verifica incollaggi Raceway
Calcolo Overflussi

4° Stadio - AVUM
Analisi statiche/dinamiche
Risposte in frequenza
Analisi random
Analisi statiche Piping
Analisi Idroelastica Serbatoi
Ottimizzazione Fissaggi
Acustica

1° Stadio – P80
Analisi statica/dinamica Mandrino
realizzazione serbatoio in filament winding)

2° Stadio – Z23
Analisi statica/dinamica Mandrino
realizzazione serbatoio in filament winding)

3° Stadio – Z9
Analisi dinamiche/buckling
Calcoli rigidezza Ugello
Analisi statiche Martinetti Ugello
Analisi dinamica Base Cover

FAIRING
Analisi statica Anello adattatore
Analisi stat/din Payload Adapter
Calcolo Overflussi
Acustica

S.R.S. Engineering Design s.r.l.

LANCIATORE VEGA

Attività di progettazione

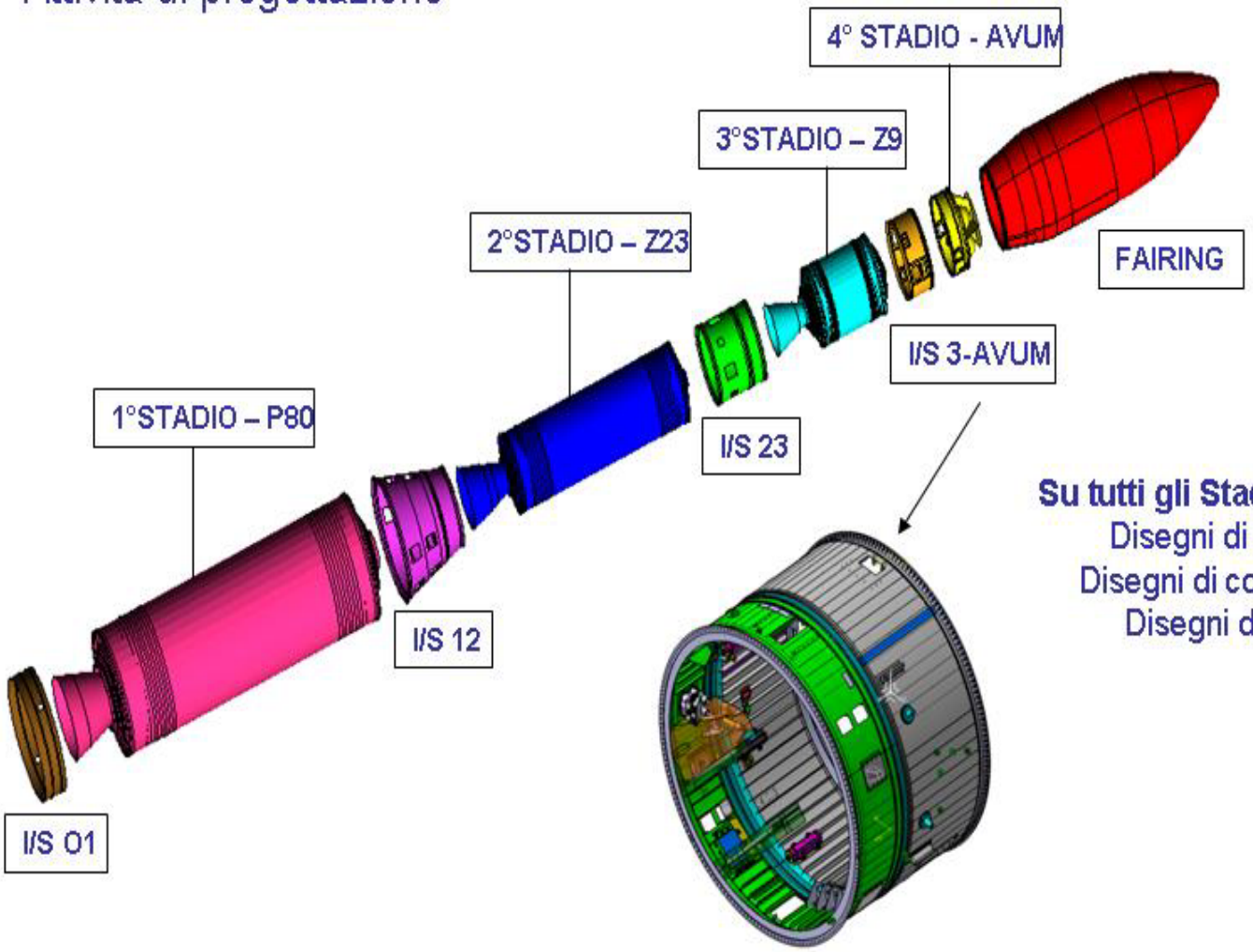

Su tutti gli Stadi ed interstadi

Disegni di interfaccia

Disegni di configurazione

Disegni di prodotto

S.R.S. Engineering Design s.r.l.

ARIANE 5 – TURBOPOMPA OSSIGENO LIQUIDO

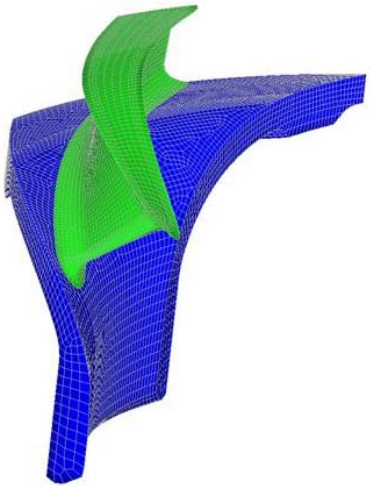

IMPELLER

(SPLITTER BLADE E SHROUD)
STATIC, THERMAL, DYNAMIC, BUCKLING
AND POST-BUCKLING ANALYSES

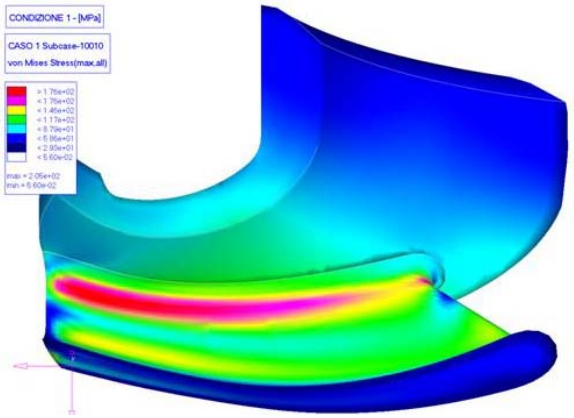

VULCAIN OGV

STATIC, THERMAL, DYNAMIC, BUCKLING AND
POST-BUCKLING ANALYSES

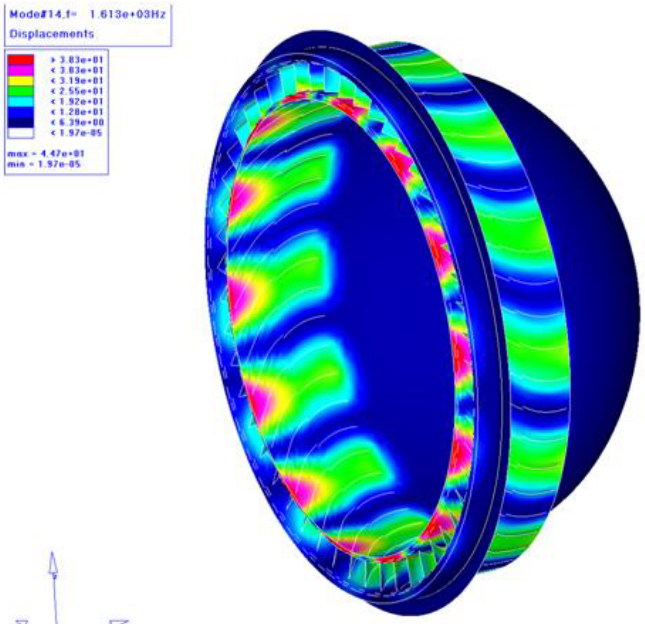

S.R.S. Engineering Design s.r.l.

UE → Moonbase Telescope

S.R.S. GROUP S.r.l.

CAMOZZI

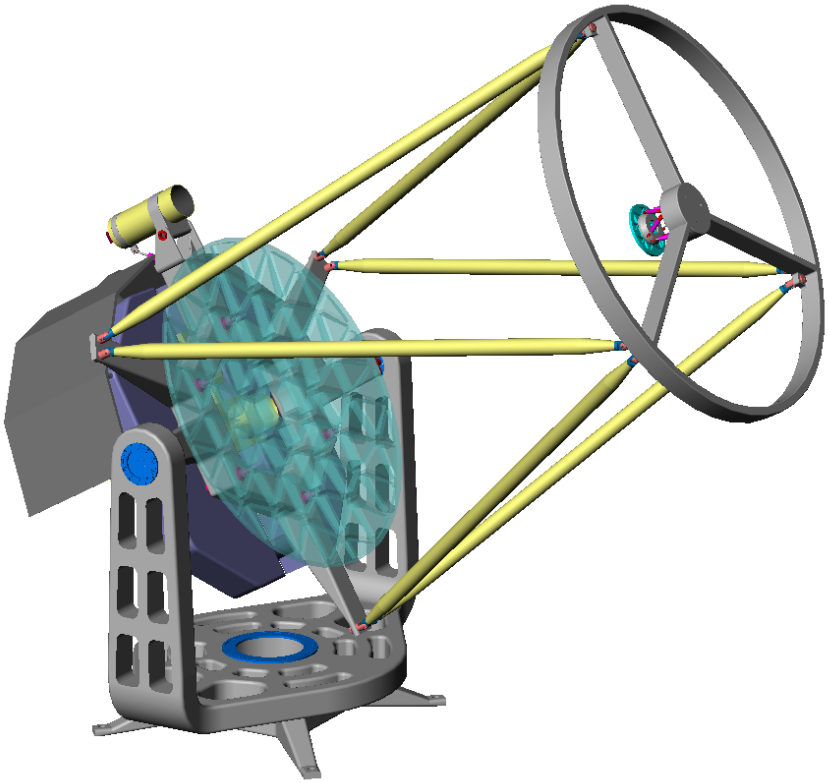

a Solar Telescope on the Moon

Primary Mirror Diameter: 1000 [mm]

System Focal Ratio: 25

System Focal Length: 25000

Obstruction Ratio: 8.4%

Angular Field: 0.12 Deg

S.R.S. Engineering Design s.r.l.

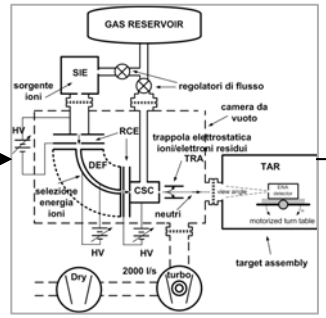

Sorgente di ENA

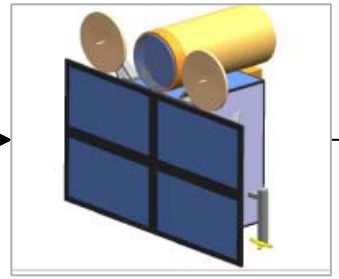

ADAHELI

agenzia spaziale italiana

S.R.S. Engineering Design s.r.l.

Sorgente di Atomi Neutri (Energetic Neutral Atoms)

S.R.S. GROUP S.r.l.

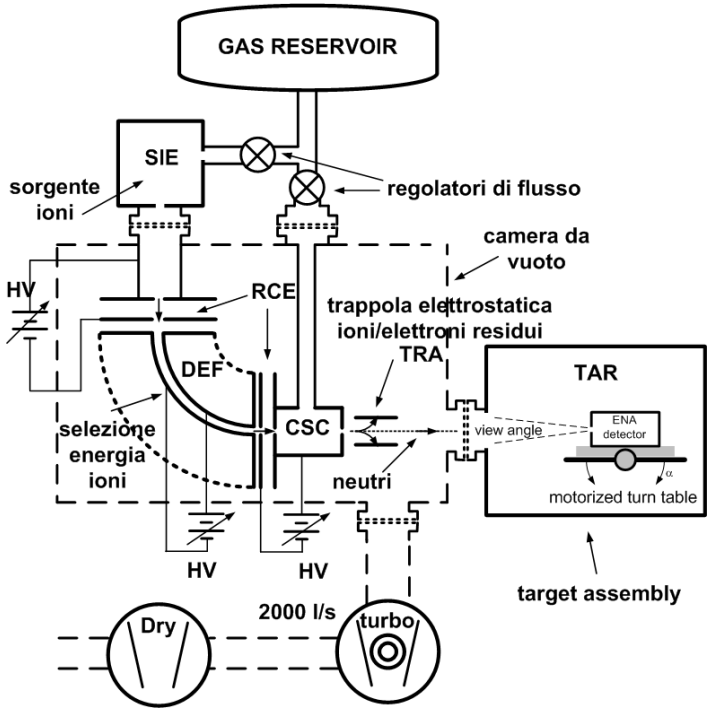

Bando ASI per "Proposte di Progetti di Sviluppo Tecnologico"

Progetto e Realizzazione di una sonda di atomi neutri per la calibrazione di rivelatori ENA (Energetic Neutral Atoms)

S.R.S. Engineering Design s.r.l.

ADAHELI

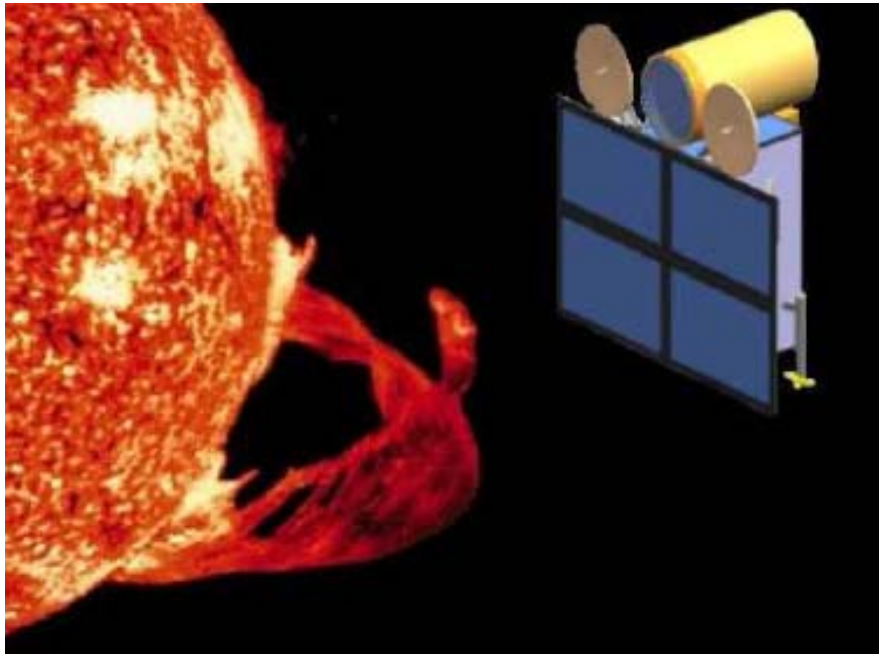

Phase A study for a satellite with a Solar Telescope on board

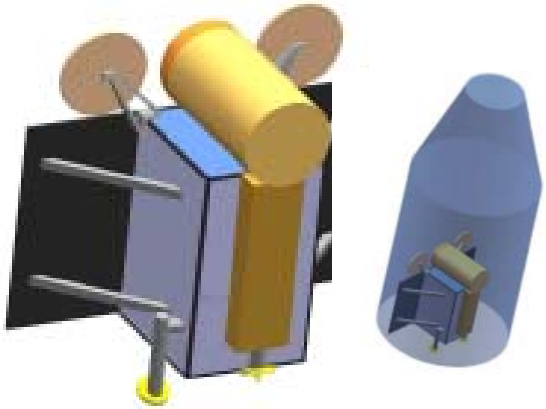

Vinto Bando ASI 2007 per
"Proposte di Piccole Missioni"

S.R.S. Engineering Design s.r.l.

ADAHELI

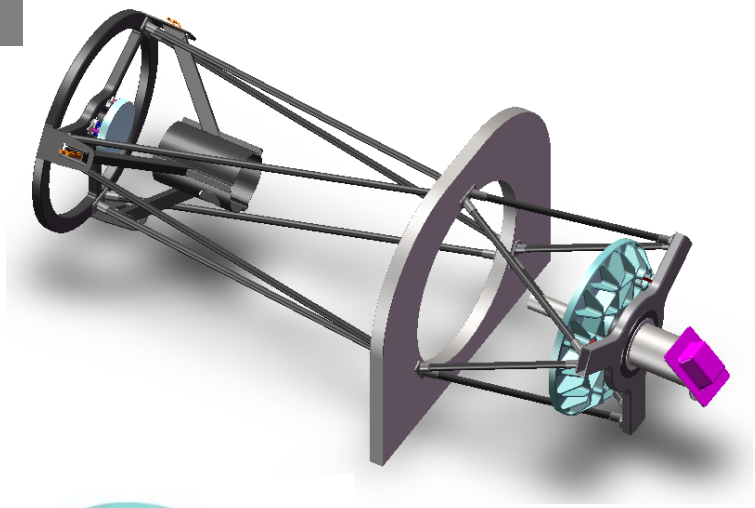

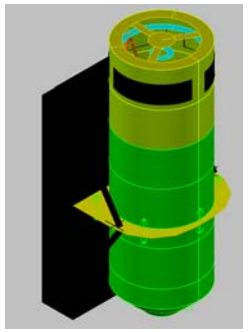

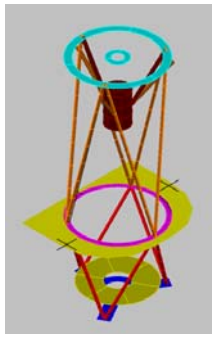

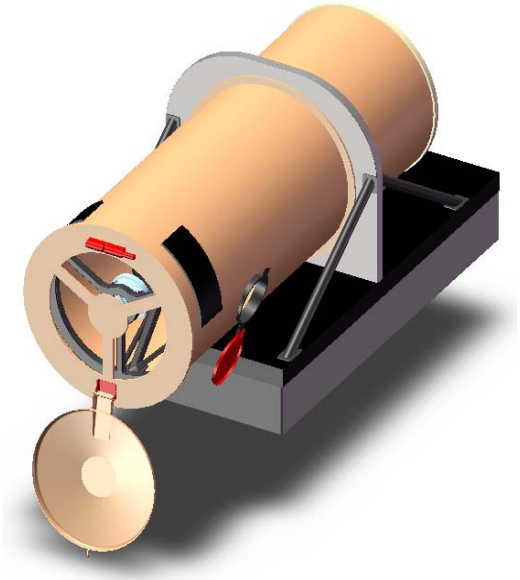

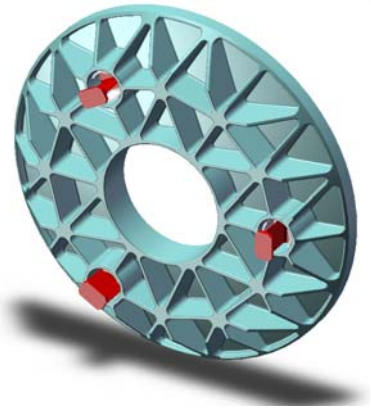

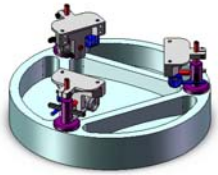

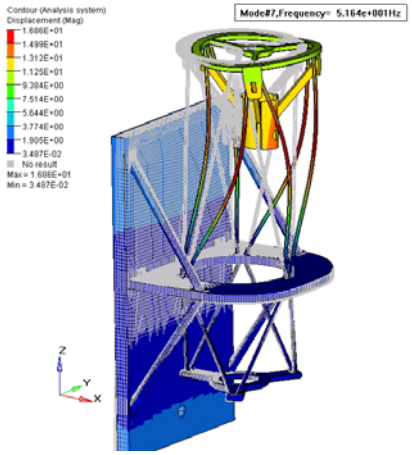

S.R.S. Engineering Design s.r.l.

Achieved Objectives

A Virtual Workbench is provided for testing and validation purposes.

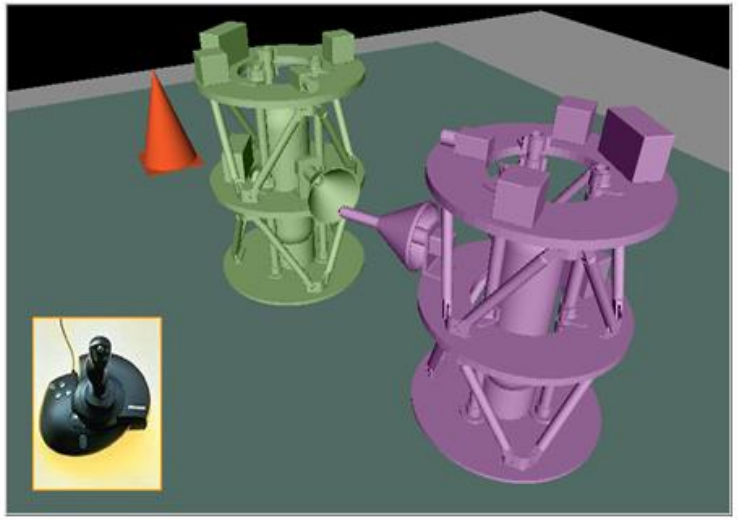

Virtually every component (both H/W and S/W) of the RVD system can be extensively tested before it is constructed and assembled.

Implemented features:

- Chaser and Target dynamics
- Communication network
- MMI (Man Machine Interface)
- RVD (Rendezvous and Docking) system

Scopes:

- Development and test of the Ground Control Centers (both Chaser and Target)
- Preliminary single system tests
- Overall RVD test
- Fault simulations

THALES

All rights reserved © 2007, Thales Alenia Space

S.R.S. Engineering Design s.r.l.

Chaser and Target Control Centers

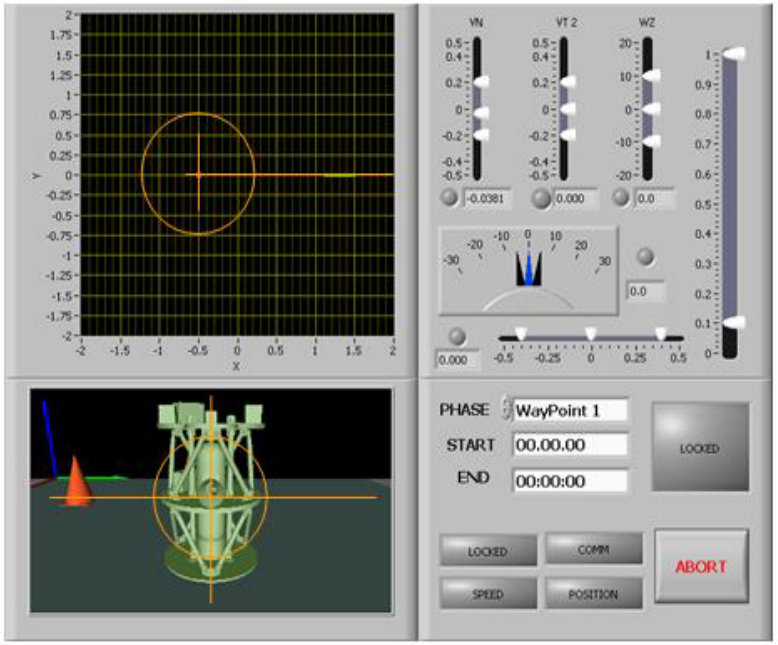

Implemented features:

Telemetry (e.g. position, attitude, speed) and short range (RVD dedicated) measurements elaboration and reporting from Vision, Laser, and Radio Sensors

Way points input forms

Housekeeping (fuel consumption)

Scopes:

To set up and control the entire RVD process

To check and report both overall and single system status

To issue CAM (collision avoidance maneuver) command

In order to validate the recovery strategies a "fault generator" will be implemented as well

THALES

All rights reserved © 2007, Thales Alenia Space

S.R.S. Engineering Design s.r.l.

Animation examples 6/10/2009

Animation in presentation mode

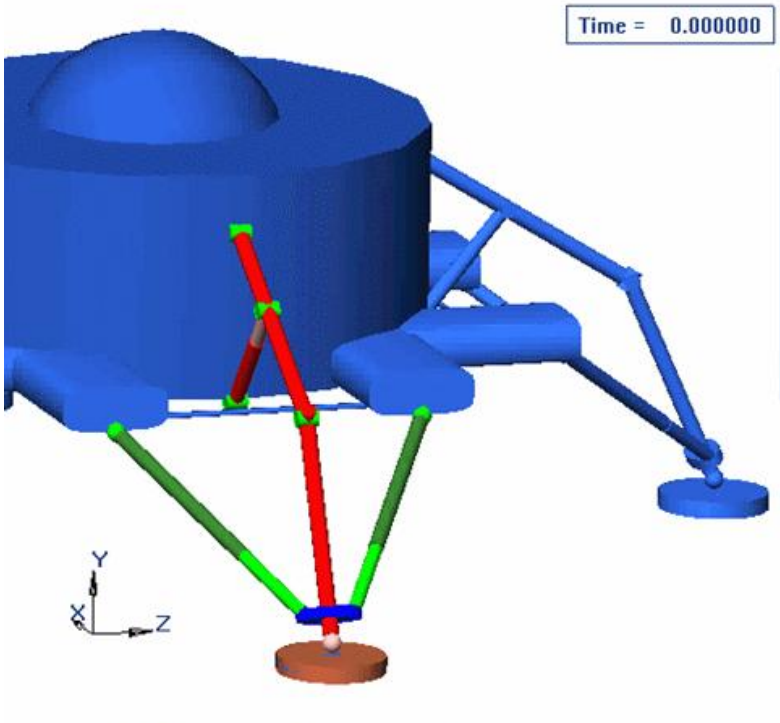

V3 configuration

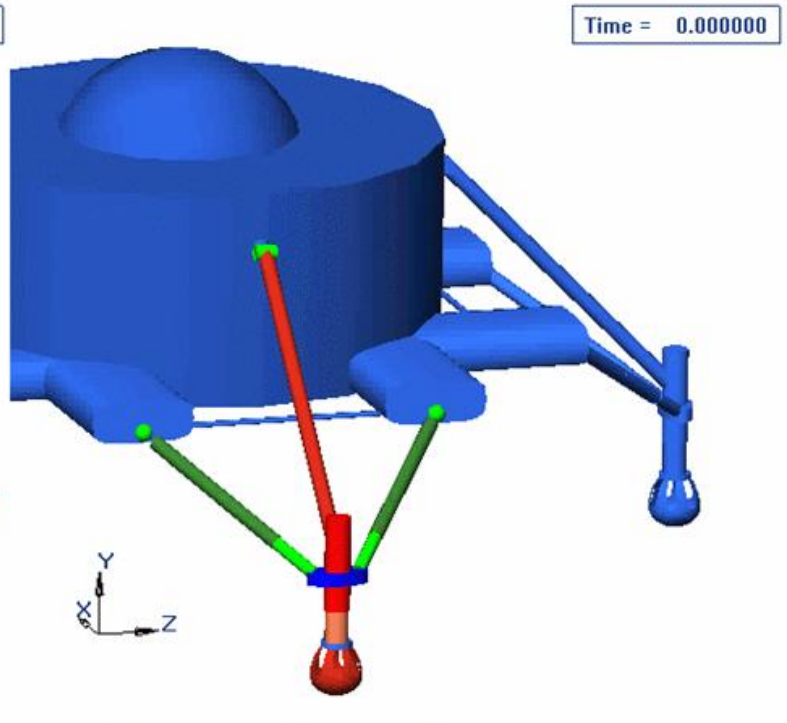

V4 configuration

THALES

All rights reserved © 2007, Thales Alenia Space